Инструкция
по сборке и эксплуатации разборной беседки «Семейная»

Перед сборкой и использованием внимательно ознакомьтесь с инструкцией по сборке и эксплуатации!

1. Общие сведения

Беседка многоцелевая предназначена как место отдыха на дачном участке, летнего кафе и т. д. Беседка изготовлена из стальной профильной и круглой трубы с долговечным полимерным антикоррозионным покрытием.

Габаритные размеры : диаметр2500мм
высота 2350мм

В качестве покрытия беседки используется специальный тканевый тент

Вес каркаса беседки кг: 51 кг.

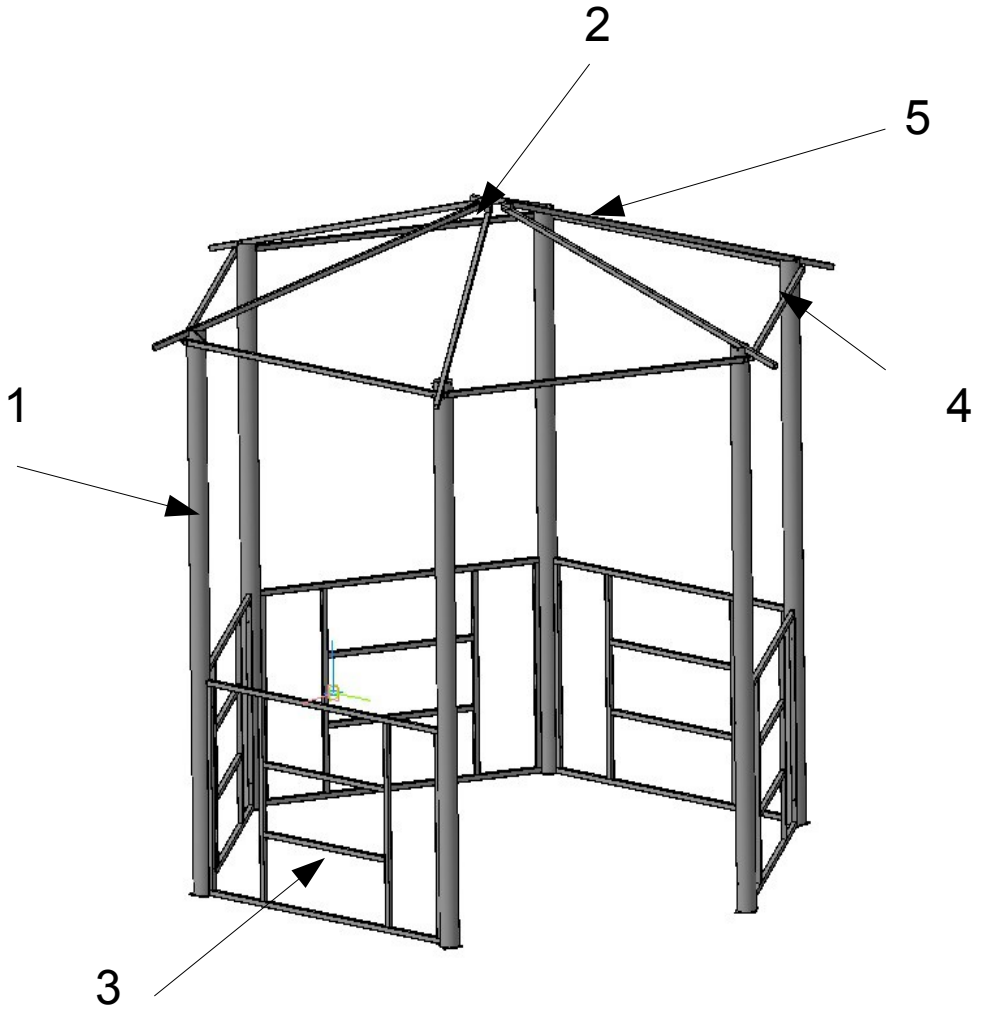

Рисунок 1.

1 – Стойка беседки «Семейная»
2 - Крепление крыши беседки «Семейная»
3 - Рамка беседки «Семейная»
4 - Стяжка боковая беседки «Семейная»
5 - Балка крыши беседки «Семейная»

2. Комплект поставки

Поз.1. Стойка беседки
"Семейная" – 6 шт.

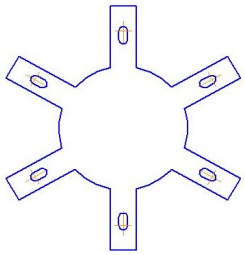

Поз.2. Крепление крыши
беседки "Семейная" – 1 шт.

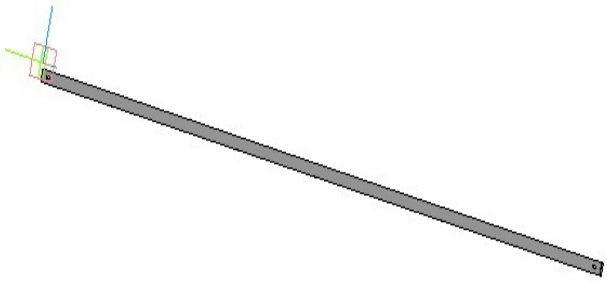

Поз.4. Стяжка боковая беседки
"Семейная" – 6 шт.

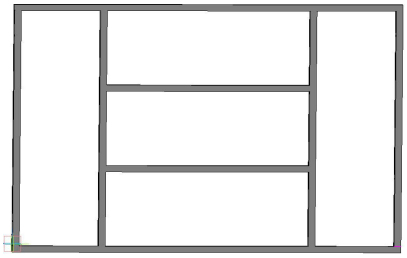

Поз.3. Рамка беседки
семейная – 5 шт.

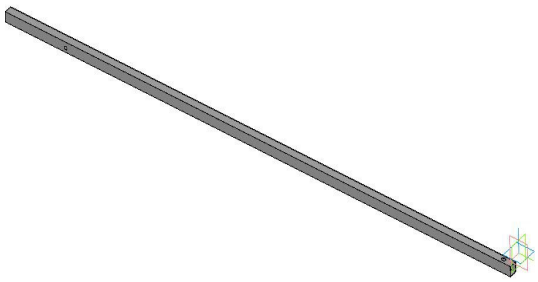

Поз.5. Балка крыши
беседки "Семейная" – 6 шт.

Комплект поставки включает все необходимые комплектующие для сборки каркаса беседки. Их полный перечень представлен в таблице

Наименование	Ед.изм.	Колличество (с тканью)
Болт М6х30	шт.	6
Винт с полусферической головкой М6х40	шт.	32
Гайка колпачковая М6	шт.	6
Скоба крепления «Семейная»	шт.	6
Заглушка пластиковая 20х20	шт.	6
Тент «Семейная»	шт.	1
Инструкция по сборке и эксплуатации	шт.	1

3.Порядок сборки каркаса:

Закрепить между собой стойки и рамки с помощью винтов М6 .

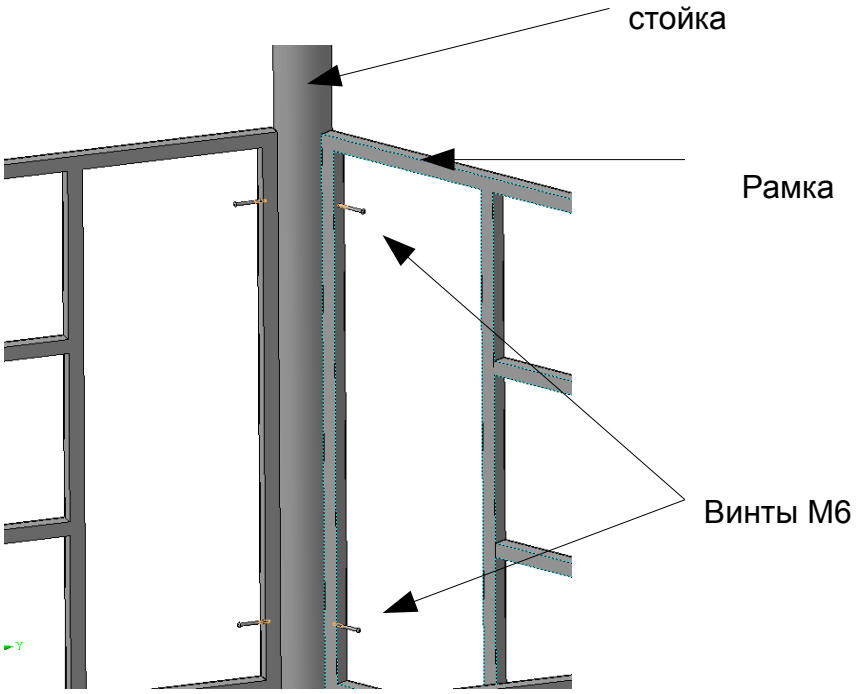

Рисунок 2.

Винтами М6 скрепить верхние стяжки и стойки

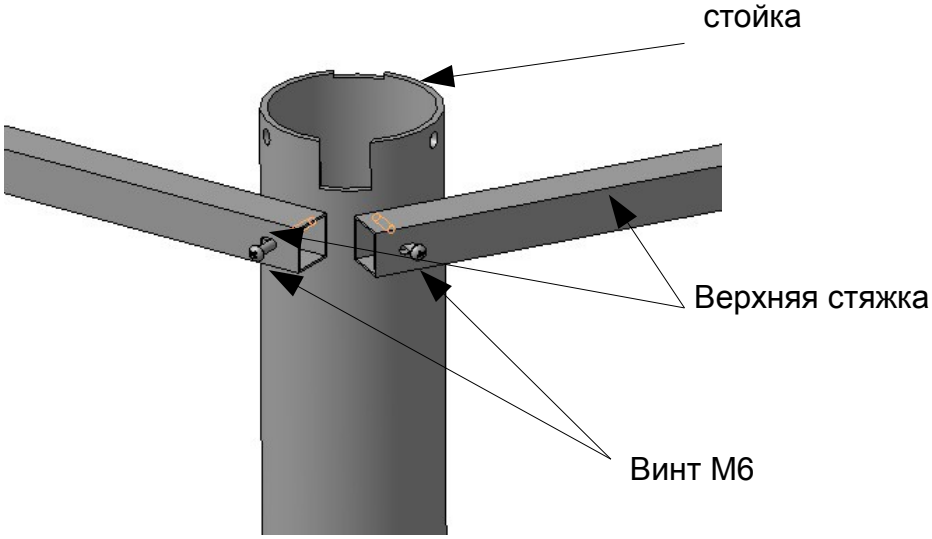

Рисунок 3.

Приступаем к сборке крыши, для этого болтами М6х30 и колпачковыми гайками соединяем «крепление крыши» с «балками крыши».

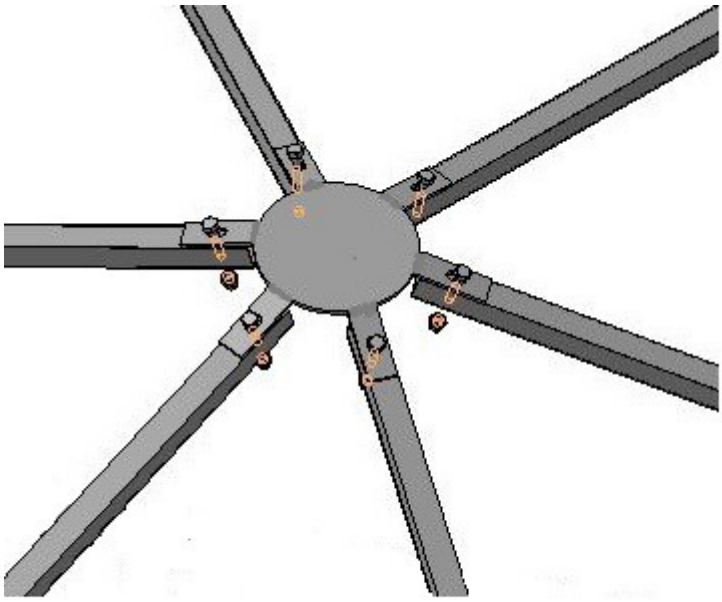

Рисунок 4.

После этого собранный каркас крыши помещаем в пазы столбов.

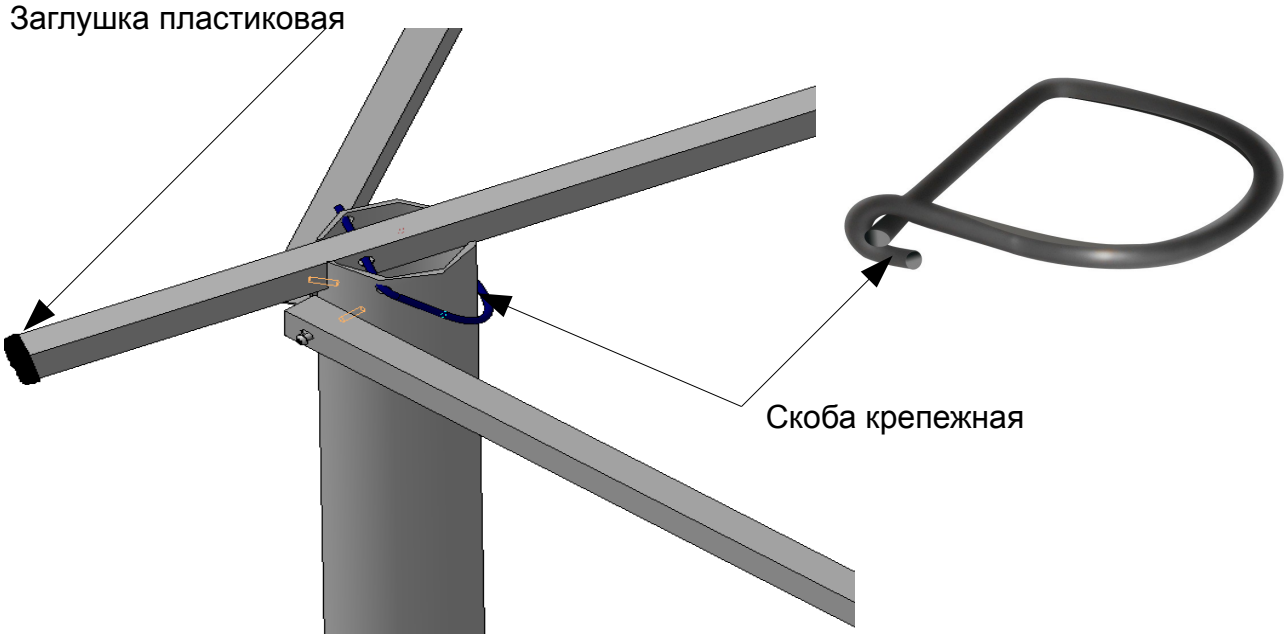

Рисунок 5

Фиксируем балку крыши в пазу с помощью крепежной скобы, вставляем пластиковую заглушку.
Каркас беседка «Семейная» собран.

После сборки каркаса на беседку закрепляется тканевый тент. Тент имеет все необходимые элементы для закрепления на каркас беседки.

4. Меры предосторожности: Беседка «Семейная предназначена для эксплуатации ***только в летнее время .*** На зиму следует снимать тент с каркаса беседки для предотвращения повреждения как тента так и каркаса.
При сборке каркаса необходимо соблюдать правила техники безопасности. Каркас должен быть установлен на ровной и твердой поверхности. При необходимости выполнить утрамбовку почвы, для предотвращения проседания в процессе эксплуатации. При монтаже беседки на открытом пространстве при отсутствии естественных преград, принимая во внимание возможные порыва ветра, следует предусмотреть дополнительные крепления беседки к земле или фундаменту. Не разводить огонь внутри или в непосредственной близости от беседки. Не подвергать механическим воздействиям.

ООО «Торгово-Строительная Компания Империя»
магазин "Центр теплиц"
109651, Россия, Москва, Иловайская 2Б стр.1
+7(495)646-81-95
info@2dum.ru
www.2dum.ru